TECMACO

RENTAL

# GTBZ16A

## GTBZ16A
## Plataforma autopropulsada con brazo articulado

- Alta sensibilidad en los controles
- Bomba eléctrica de seguridad
- Sensor de inclinación
- 4WD
- Plataforma autonivelante
- Sistema de diagnostico incorporado
- Protección del motor contra reinicio
- Motor Kubota V2403
- Giro continuo de 360º
- Sistema de enfriamiento de aceite hidráulico
- Ruedas Macizas
- Sistema de seguridad
- Hombre muerto
- Luz intermitente de seguridad
- Alarma de movimiento
- Bocina
- Horómetro

Dingli

MAQUINARIA SIN LÍMITE.

RENTAL

# GTBZ16A

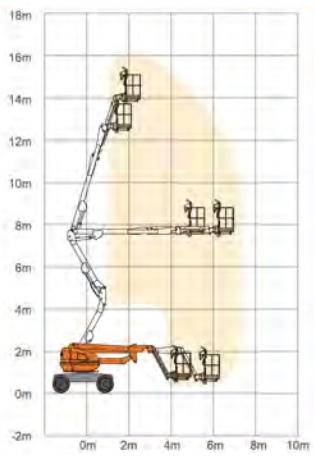


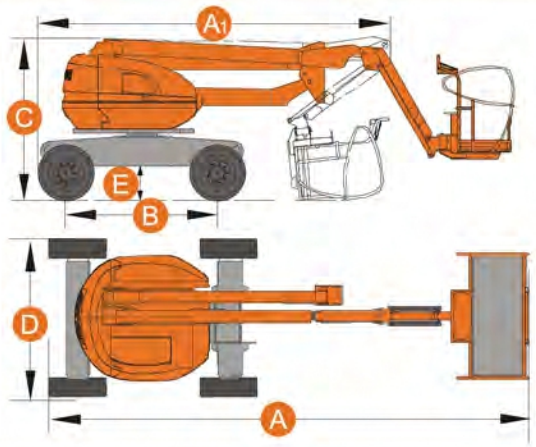


## INFORMACIÓN GENERAL

| | |
|---|---|
| CAPACIDAD DE CARGA | 230 kg |
| OCUPANTES MÁXIMOS | 2 |
| ALTURA MÁXIMA DE TRABAJO | 16 m |
| ALTURA MÁXIMA DE LA PLATAFORMA | 14 m |
| MÁXIMO ALCANCE HORIZONTAL | 7.47 m |
| VOLADIZO DEL CONTRAPESO | 0 |
| A. LONGITUD TOTAL (CERRADA) | 6.94 m |
| A1. LONGITUD TOTAL (EN TRANSPORTACIÓN) | 5.15 m |
| D. ANCHO TOTAL | 2.30 m |
| C. ALTURA TOTAL | 2.33 m |
| TAMAÑO DE LA PLATAFORMA | 1.80 m x 0.76 m |
| E. DESPEJE AL SUELO | 0.36 m |
| B. DISTANCIA ENTRE EJES | 2.20 m |
| RADIO DE GIRO (ADENTRO/AFUERA) | 2.85 m/ 4.29 m |
| GIRO DE LA TORNAMESA | 360 ° continuos |
| ROTACIÓN DE LA PLATAFORMA | 160° |
| MOVIMIENTO DEL BRAZO | +70°/-60° |
| MOTOR | |
| KUBOTA V2403 | 35 kw/2400 rpm |
| COMBUSTIBLE | Diesel |
| VELOCIDAD (TRASLACIÓN) | 6.1 km/h |
| VELOCIDAD (TRABAJO) | -<1.1 km/h |
| MÁXIMA PENDIENTE DE TRASLACIÓN | 40% |
| MAXIMA PENDIENTE DE TRABAJO | 5° |
| TANQUE HIDRÁULICO | 184 L |
| TANQUE DE COMBUSTIBLE | 90 L |
| RUEDAS MACISAS | 33x12-20 |
| PESO BRUTO | 7430 kg |


**CENTRO DE OPERACIONES Y VENTAS - CAMPANA**
Ruta Nacional 9, km 78
Campana, Buenos Aires
Tel.: +54 3489 403040

**0800-220-GRUA(4782)**
+54 9 11 6663 5050
**+54 11 4011 5050**
**rental**@tecmaco.com.ar